Silhouet

# 57044

| | | | |
|---|---|---|---|
| **Tuotenro** | 570444600 | **EAN** | 5708516841135 |
| **Pinta:** | Steel | | |
| **Sarja:** | Silhouet | | |

**Ominaisuudet:**

Peitelevy ja kahva metallia
Sis. yläsuihkun, käsisuihkun ja letkun
Yläsuihkut max. 9 l/m / Käsisuihkut max. 9 l/m

**Ainutlaatuiset ominaisuudet**

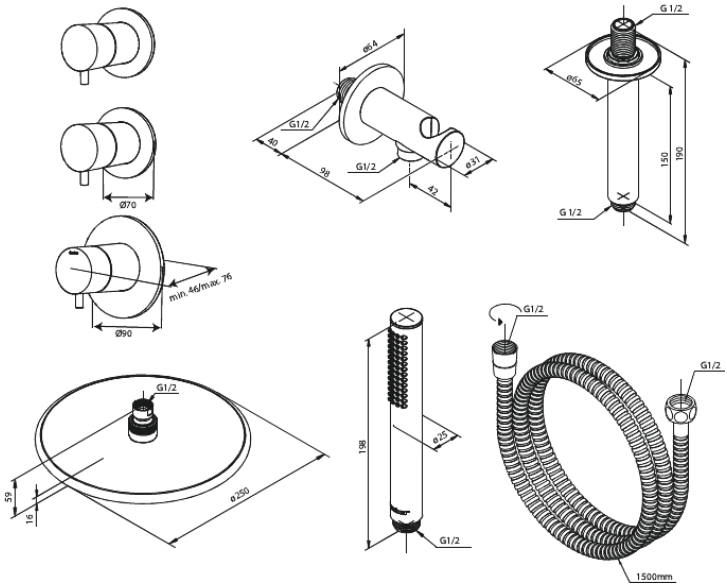


**FM Mattsson Finland Oy**
HUOM! Uusi osoite 25.3.2024 alkaen Virkatie 1, 01510 VANTAA

Puh. +358 20 7411960 info-finland@fmmattssongroup.com

Mere information på https://damixa.fi

damixa