Pohjaventtiili

Tuotenumero:	238505500	**EAN:**	5708516837657
Pinta:	Harjattu grafiitinharmaa		
Sarja:			

Ominaisuudet:

Ø63
Max. 50mm

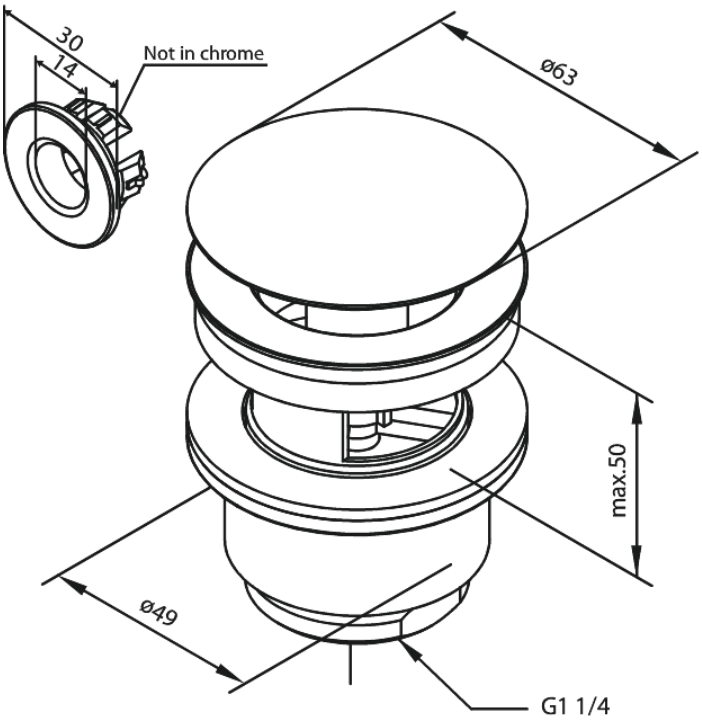

FM Mattsson Finland Oy
HUOM! Uusi osoite 25.3.2024 alkaen Virkatie 1, 01510 VANTAA

Puh. +358 20 7411960 info-finland@fmmattssongroup.com

Mere information på https://damixa.fi

damixa