Silhouet

Pro Keittiöhana

Tuotenro	741282100	**EAN**	5708516832607
Pinta:	Mattavalkoinen		
Sarja:	Silhouet		

Ominaisuudet:

120° kääntymisen rajoitin
Keraaminen säätökasetti
Avautuu kylmältä puolelta
Rub-Clean
Max. virtaama 9 l/min.
Spray function
Flexible hose

Ainutlaatuiset ominaisuudet

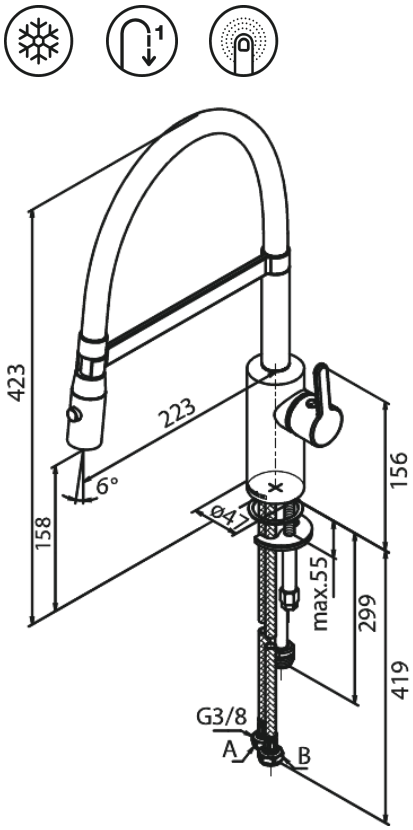

FM Mattsson Finland Oy
HUOM! Uusi osoite 25.3.2024 alkaen Virkatie 1, 01510 VANTAA

Puh. +358 20 7411960 info-finland@fmmattssongroup.com

Mere information på https://damixa.fi

damixa