Silhouet

Suihkupaketti

Tuotenro	579544600
Pinta:	Steel
Sarja:	Silhouet
LVI:	6330728
EAN	5708516824855



Ominaisuudet:

Säädettävä korkeus
1750 mm suihkuletku, muovi/hopea
Vaihdin kahvassa
Vakio 150mm liitäntäväli
3/4" Peitelevyin
Sis. yläsuihkun, käsisuihkun ja letkun
Yläsuihku enint. 8 l/min / Käsisuihku enint. 8 l/min
(300 kPa:n paineessa)

Ainutlaatuiset ominaisuudet



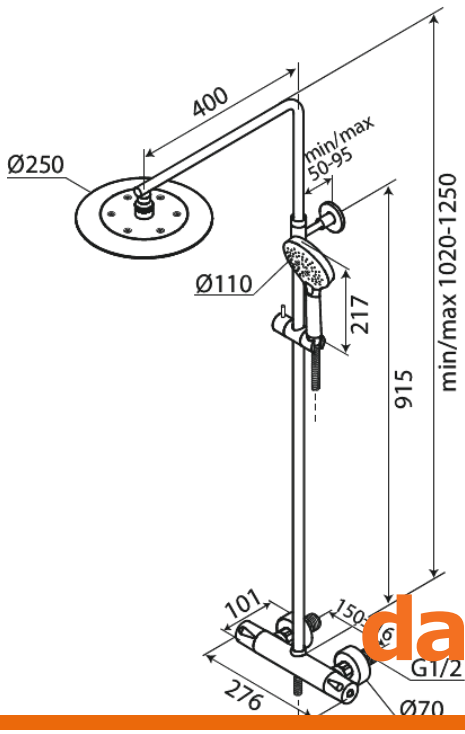

FM Mattsson Finland Oy
HUOM! Uusi osoite 25.3.2024 alkaen Virkatie 1, 01510 VANTAA

Puh. +358 20 7411960 info-finland@fmmattssongroup.com

Mere information på https://damixa.fi