A-Pex

Suihkupaketti

Tuotenumero:	736000000	**LVI:**	6330689
Pinta:	Kromi	**EAN:**	5708516816867
Sarja:	A-Pex		

Ominaisuudet:

Kuumavesisuojauksella (38ºC)
Yläsuihkut max. 12 l/m / Käsisuihkut max. 9 l/m
1500 mm suihkuletku, muovia
Vaihdin kahvassa
Vakio 150mm liitäntäväli
1/2” liitäntä suihkulle
Suihkuputki lyhennettävissä
Keraaminen käyttöventtiili

Ainutlaatuiset ominaisuudet

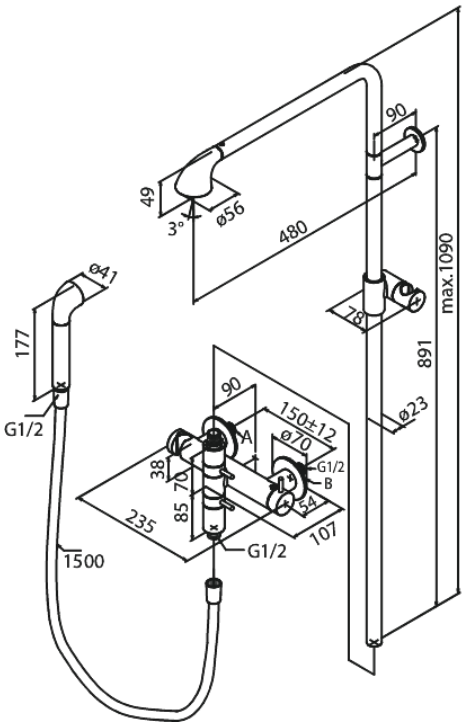

FM Mattsson Finland Oy
HUOM! Uusi osoite 25.3.2024 alkaen Virkatie 1, 01510 VANTAA

Puh. +358 20 7411960 info-finland@fmmattssongroup.com

Mere information på https://damixa.fi

damixa